TECHNISCHE FICHE

TREKKER PETRA 200MM FONT BLINDE MONTAGE

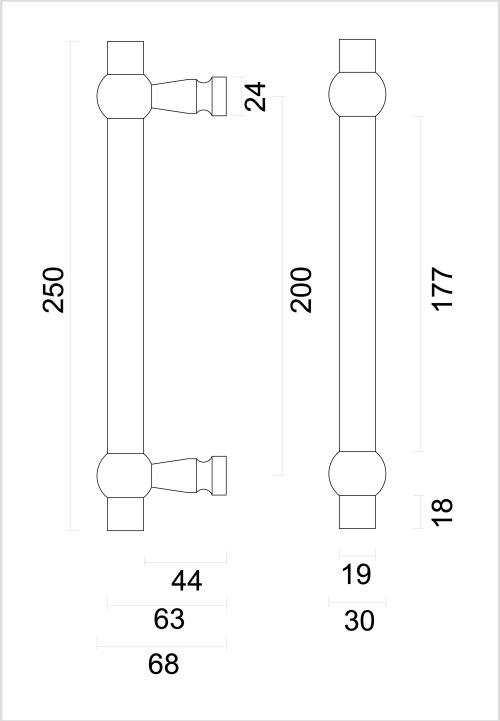

Artikelnummer	3.468.373
EAN Code	5414062 047364
Grondstof	Zamac
Afwerking	Retro zwarte matte poederlak RAL 9005
Eenheid	Per stuk
Specificaties	- Montage op de deur
Inhoud verpakking	- 1 trekker - Bevestigingsmateriaal voor blinde montage