TECHNISCHE FICHE

DEURKRUK ECO I SHAPE 19MM INOX 0% NIKKEL R+NO KEY

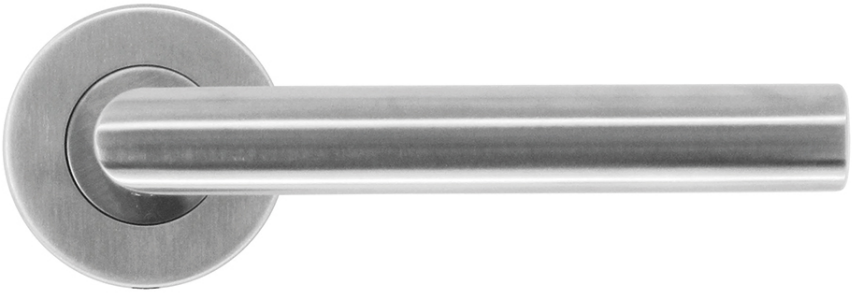

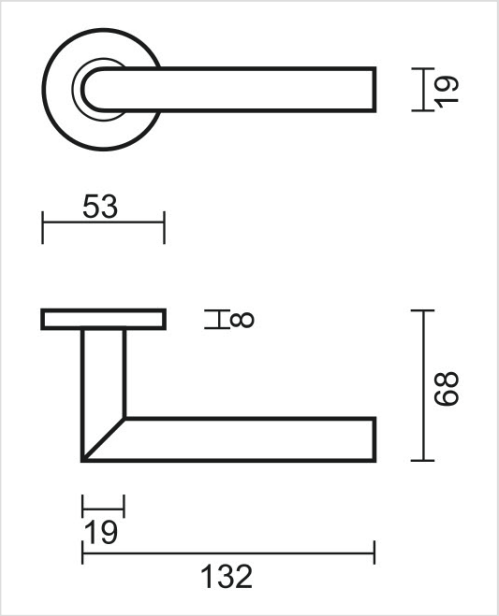

Artikelnummer	3.461.003
EAN Code	5414062 019989
Grondstof	Inox
Afwerking	Geborsteld
Deurdikte	- Bevestigingsmateriaal geschikt voor deurdikte van 38-45mm - Ook verkrijgbaar voor dikkere deuren
Eenheid	Per paar
Specificaties	- Krukrozas vast gemonteerd op de deurkruk - Geveerd - Patentbevestiging inbegrepen
Inhoud verpakking	- Set van 2 deurkrukken met 2 krukrozassen - Bevestigingsmateriaal voor montage - Tige van 8x8mm