TECHNISCHE FICHE

DEURKRUK DA VINCI OLD SILVER R+NO KEY

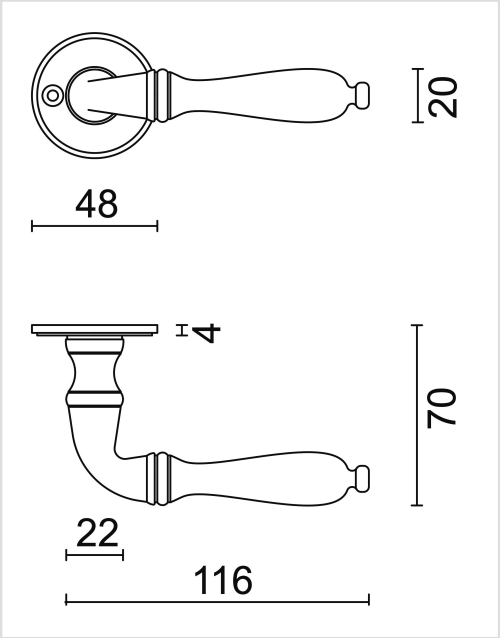

Artikelnummer	3.419.303
EAN Code	5414062 029124
Grondstof	Messing
Afwerking	Retro antraciet getrommeld
Deurdikte	- Bevestigingsmateriaal geschikt voor deurdikte van 38-45mm - Ook verkrijgbaar voor dikkere deuren
Eenheid	Per paar
Specificaties	- Krukrozas vast gemonteerd op de deurkruk - Niet geveerd
Inhoud verpakking	- Set van 2 deurkrukken met 2 krukrozassen - Bevestigingsmateriaal voor montage - Tige van 8x8mm