TECHNISCHE FICHE

TOP PANDA PVC LICHT GRIJS

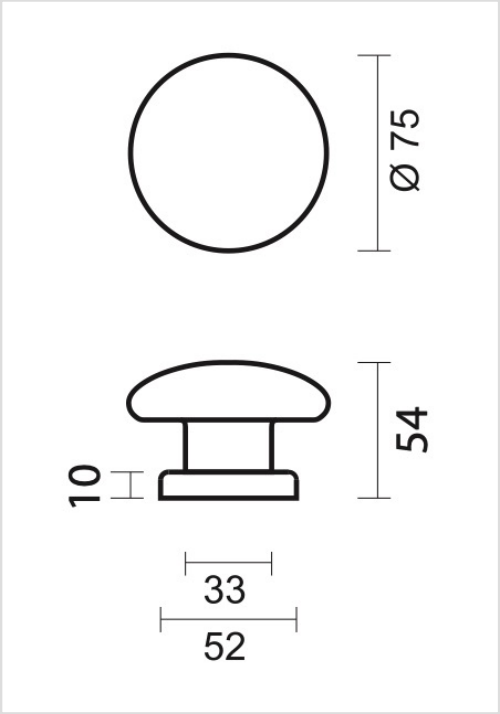

Artikelnummer	3.181.110
EAN Code	5414062 006347
Grondstof	Pvc
Afwerking	Gekleurde pvc
Eenheid	Per stuk
Specificaties	- Vaste top, niet draaibaar - Rozas niet vast op de top gemonteerd - Montage door de deur met tige M8/75mm - Tot maximale deurdikte 60mm
Inhoud verpakking	- 1 top met rozas - Bevestigingmateriaal voor montage