TECHNISCHE FICHE

TREKKER 40 BRONS

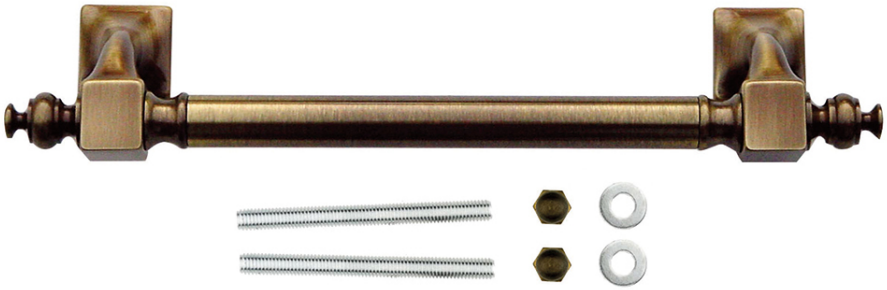

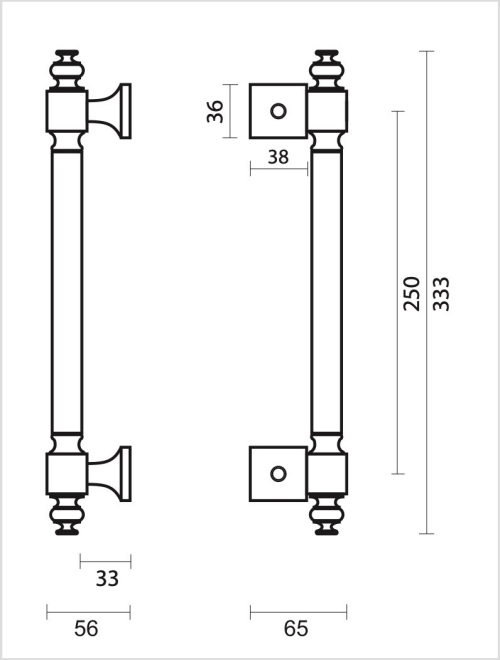

Artikelnummer	3.169.060
EAN Code	5414062 013260
Grondstof	Messing
Afwerking	Verbronsd, geborsteld en vernist
Eenheid	Per stuk
Specificaties	- Montage door de deur met tige M10/100mm
Inhoud verpakking	- 1 trekker - Bevestigingsmateriaal voor montage