TECHNISCHE FICHE

TOP 805 ZWART PAAR DEURDIKTE >3CM



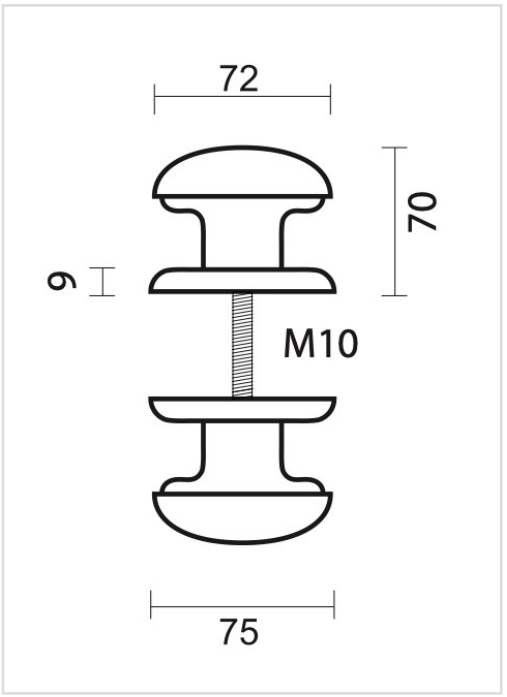

Artikelnummer	3.168.097
EAN Code	5414062 045896
Grondstof	Messing
Afwerking	Zwarte matte poederlak RAL 9005
Eenheid	Per paar
Specificaties	- Vaste top, niet draaibaar - Rozas niet vast op de top gemonteerd - Montage door de deur met tige M8/100mm
Inhoud verpakking	- 2 toppen - 2 rozassen - Bevestigingsmateriaal voor montage