TECHNISCHE FICHE

TOP BS 50 OP ROZAS ZWART

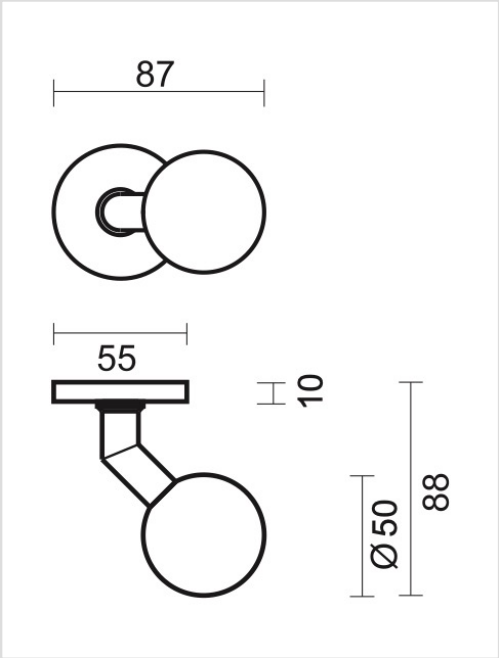

Artikelnummer	3.162.090
EAN Code	5414062 014748
Grondstof	Inox
Afwerking	Zwarte matte poederlak
Eenheid	Per stuk
Specificaties	- Vaste top, niet draaibaar - Rozas vast op de top gemonteerd - Montage op de deur - Of door de deur met wisselstift M10/8x8x85mm in combinatie met deurkruk
Inhoud verpakking	- 1 top op rozas - 1 wisselstift - Bevestigingmateriaal voor montage