TECHNISCHE FICHE

DEURKRUK CARRE KOPER NIET VERNIST R+E CYL

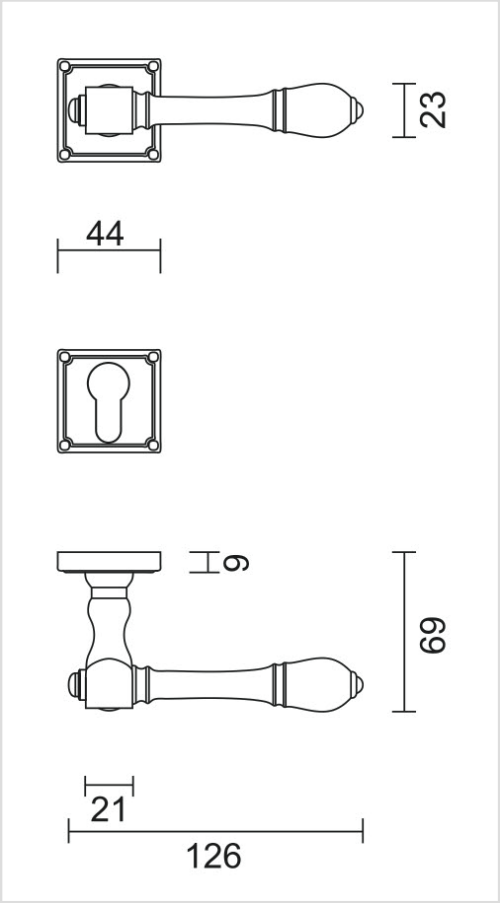

Artikelnummer	3.039.041
EAN Code	5414062 028714
Grondstof	Messing
Afwerking	Onbehandeld, onderhevig aan kleurverandering
Deurdikte	- Bevestigingsmateriaal geschikt voor deurdikte van 38-45mm - Ook verkrijgbaar voor dikkere deuren
Eenheid	Per paar
Specificaties	- Krukrozas vast gemonteerd op de deurkruk - Geveerd
Inhoud verpakking	- Set van 2 deurkrukken met 2 krukrozassen - 2 cilinderplaatjes - Bevestigingsmateriaal voor montage - Tige van 8x8mm