TECHNISCHE FICHE

RAAMKRUK PETRA NM T DK CARBON BLACK

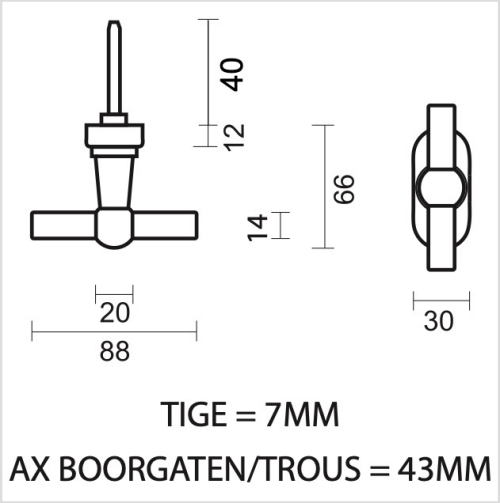

Artikelnummer	2.039.320
EAN Code	5414062 042581
Grondstof	Messing
Afwerking	Antraciet PVD coating
Eenheid	Per stuk
Specificaties	- Asmaat boorgaten= 43mm
Inhoud verpakking	- 1 raamkruk - Met tige 7x7mm - Bevestigingsmateriaal voor montage