TECHNISCHE FICHE

RAAMKRUK OLIVE NM DK BRONS

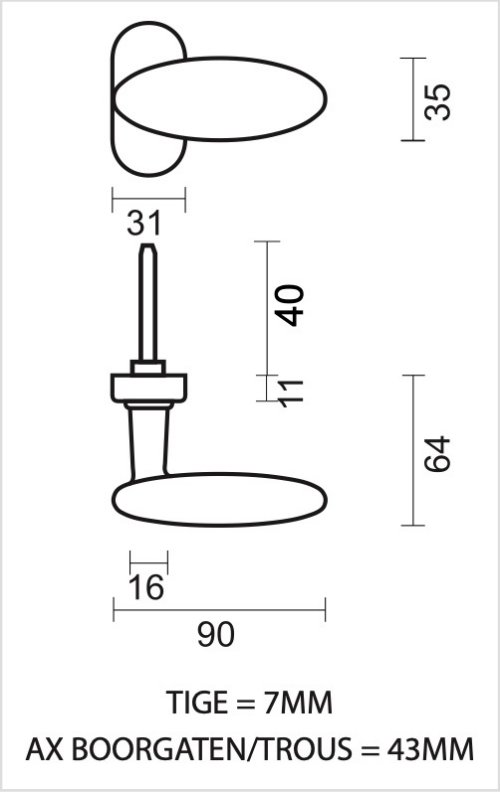

Artikelnummer	2.034.060
EAN Code	5414062 042482
Grondstof	Messing
Afwerking	Verbronsd, geborsteld en vernist
Eenheid	Per stuk
Specificaties	- Asmaat boorgaten= 43mm
Inhoud verpakking	- 1 raamkruk - Met tige 7x7mm - Bevestigingsmateriaal voor montage