TECHNISCHE FICHE

VEILIGHEIDSGARNITUUR HDD OVAAL KRUK+TOP INOX PLUS 85MM

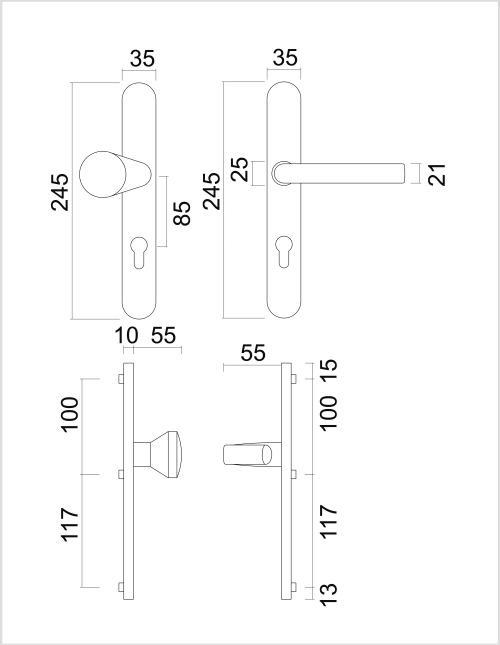

Artikelnummer	1.286.001
EAN Code	5414062 049825
Grondstof	Inox
Afwerking	Geborsteld
Eenheid	Per paar
Specificaties	- Omkeerbaar - Extra staalbeveiliging cilinder - Dubbel geveerd - Asmaat 85mm
Inhoud verpakking	- 1 veiligheidsgarnituur - Bevestigingsmateriaal voor montage