TECHNISCHE FICHE

VEILIGHEIDSGARNITUUR HDD OVAAL KRUK+TOP INOX PLUS 92MM

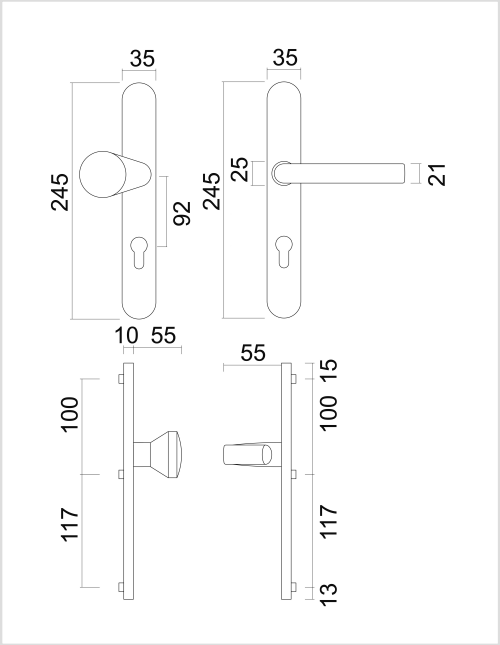

Artikelnummer	1.216.001
EAN Code	5414062 007191
Grondstof	Inox
Afwerking	Geborsteld
Eenheid	Per paar
Specificaties	- Omkeerbaar - Extra staalbeveiliging cilinder - Dubbel geveerd - Asmaat 92mm
Inhoud verpakking	- 1 veiligheidsgarnituur - Bevestigingsmateriaal voor montage