FICHE TECHNIQUE

BEQUILLE ELEGEANCE FER PLAQUE+CYL 85MM (SUR COMMANDE, DELAI 8 SEMAINES)

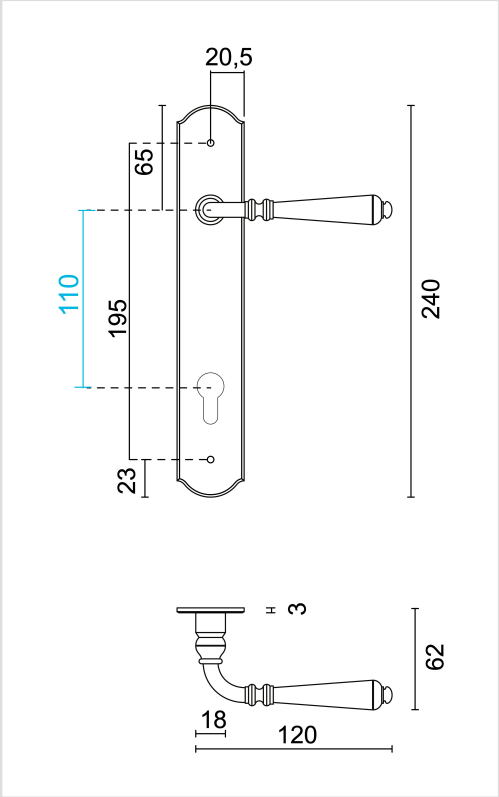

Numéro d'article	3.607.081
Code EAN	5414062 064828
Matière	Métal
Finition	Traitement durci du fer avec vernis
Épaisseur de porte	- Matériel de montage adapté à une épaisseur de porte de 38-45mm - également disponible pour les portes plus épaisses
Unité	Par paire
Spécifications	- Plaque pas fixée sur la béquille - Sans ressort - Entraxe entrée de cylindre 85mm
Contenu de l'emballage	- Set de 2 béquilles sur plaque avec entrée de cylindre - Visserie pour montage - Tige de 8x8mm