FICHE TECHNIQUE

SET DE FIXATION M10 TIRANT POUR PORTE EXTERIEUR/CARRE 20MM/100MM INOX PLUS

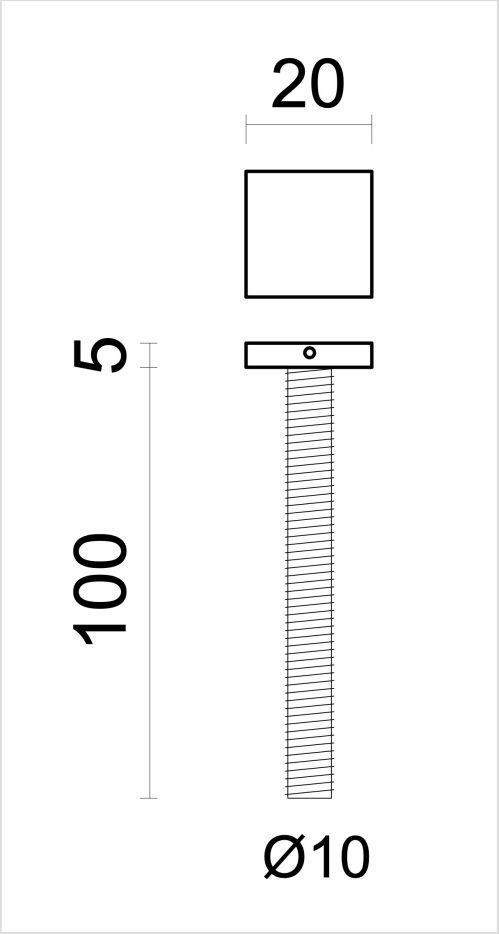

Numéro d'article	3.579.000
Code EAN	5414062 062442
Matière	Inox
Finition	Brossé
Unité	Par set
Spécifications	- M10
Contenu de l'emballage	- 1 set de vis de montage