FICHE TECHNIQUE

CREMONE CUBICA OB NOIR

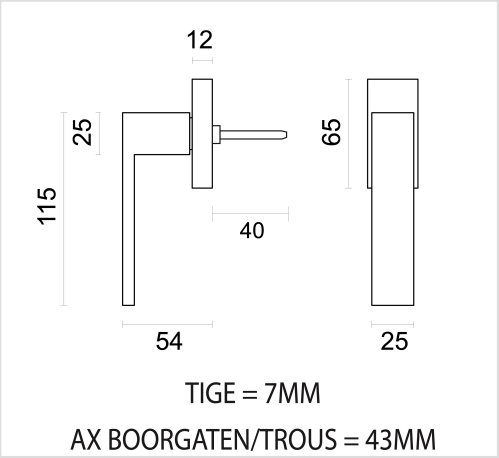

Numéro d'article	2.268.090
Code EAN	5414062 013192
Matière	Zamac
Finition	Peinture en poudre noire mate RAL 9005
Unité	Par pièce
Spécifications	- Entraxe trous de fixation = 43mm
Contenu de l'emballage	- 1 crémone - Avec 1 tige de 7x7mm - Visserie pour montage