FICHE TECHNIQUE

CREMONE PETRA NM L OB ROSA

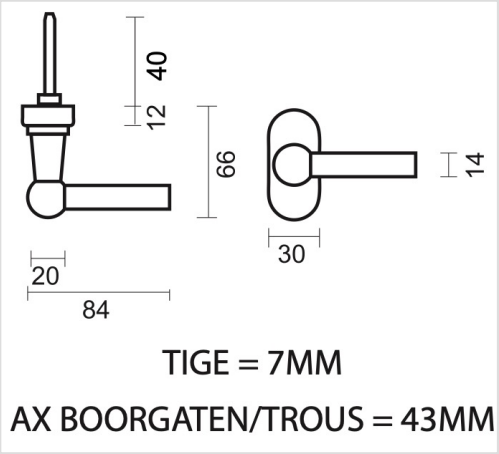

Numéro d'article	2.038.360
Code EAN	5414062 013369
Matière	Laiton
Finition	Laiton rose PVD coating
Unité	Par pièce
Spécifications	- Entraxe trous de fixation = 43mm
Contenu de l'emballage	- 1 crémone - Avec 1 tige de 7x7mm - Visserie pour montage