FICHE TECHNIQUE

# CREMONE PETRA NM L OB OLD YELLOW

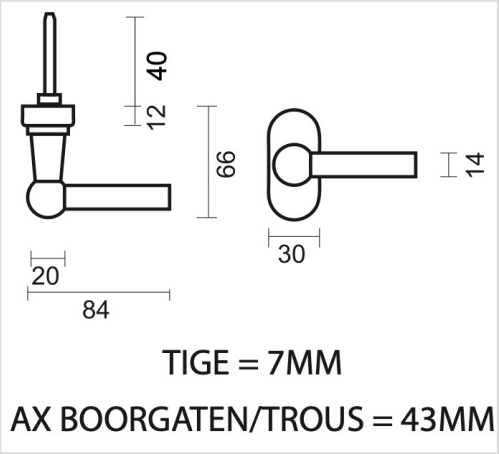


| | |
|---|---|
| **Numéro d'article** | 2.038.310 |
| **Code EAN** | 5414062 042550 |
| **Matière** | Laiton |
| **Finition** | Retro fumé tambouriné |
| **Unité** | Par pièce |
| **Spécifications** | - Entraxe trous de fixation = 43mm |
| **Contenu de l'emballage** | - 1 crémone<br>- Avec 1 tige de 7x7mm<br>- Visserie pour montage |