FICHE TECHNIQUE

CREMONE OLIVE NM OB LAITON

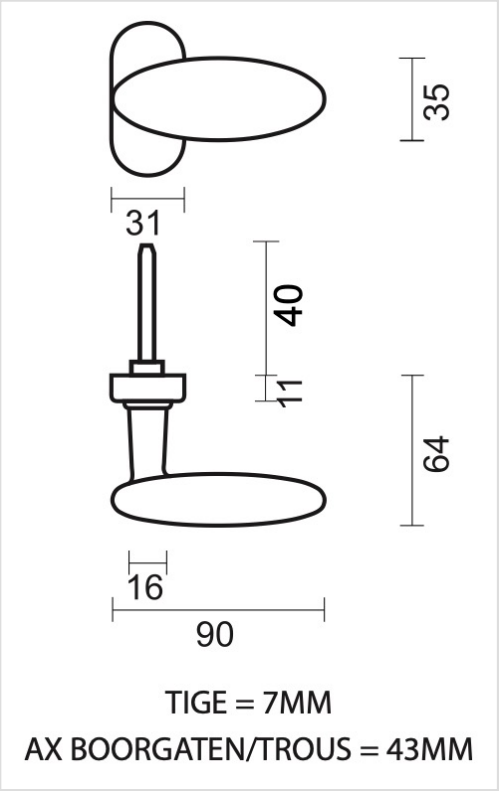

Numéro d'article	2.034.040
Code EAN	5414062 110037
Matière	Laiton
Finition	Poli et verni
Unité	Par pièce
Spécifications	- Entraxe trous de fixation = 43mm
Contenu de l'emballage	- 1 crémone - Avec 1 tige de 7x7mm - Visserie pour montage