FICHE TECHNIQUE

PAUMELLE HDD 76X76X2,5 INOX 201 DROITE

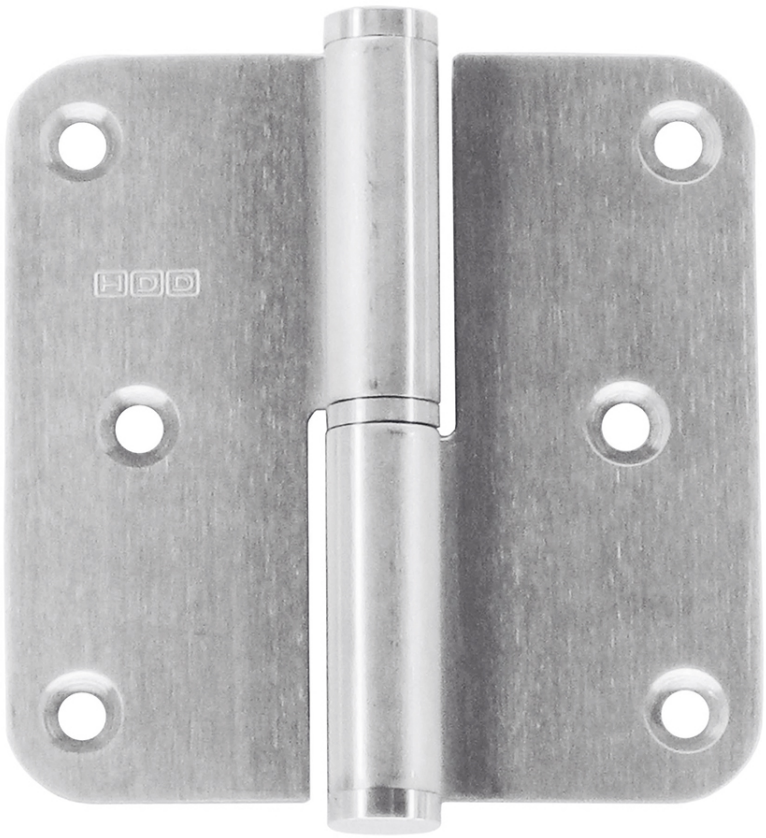

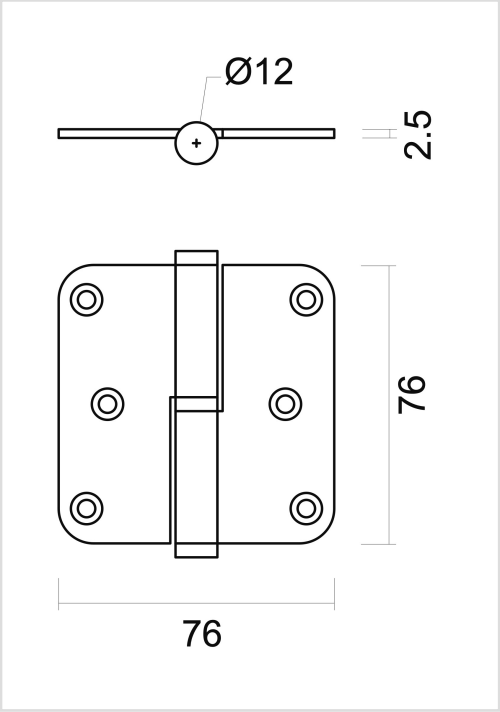

Numéro d'article	1.210.005
Code EAN	5414062 041652
Matière	Inox
Finition	Brossé
Unité	Par pièce
Spécifications	- Vis disponibles séparément - Supporte 20kg par paumelle
Contenu de l'emballage	- 1 paumelle avec bague d'usure - Sans vis