FICHE TECHNIQUE

PAUMELLE BR 3.5X80X140 ROUILLE EPOXY DROITE

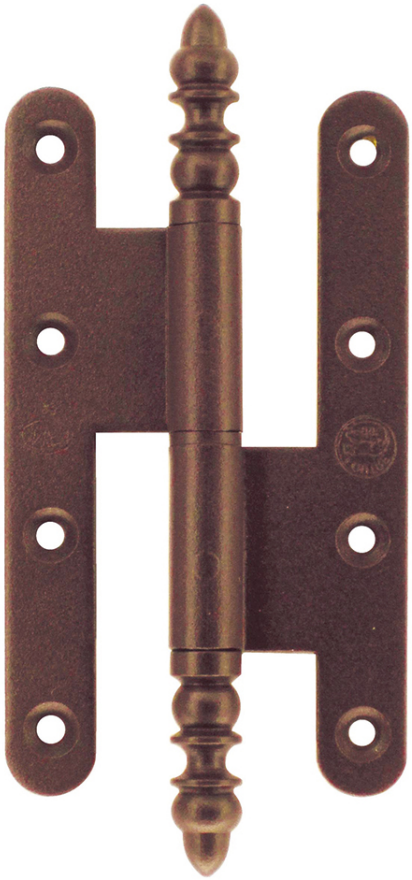

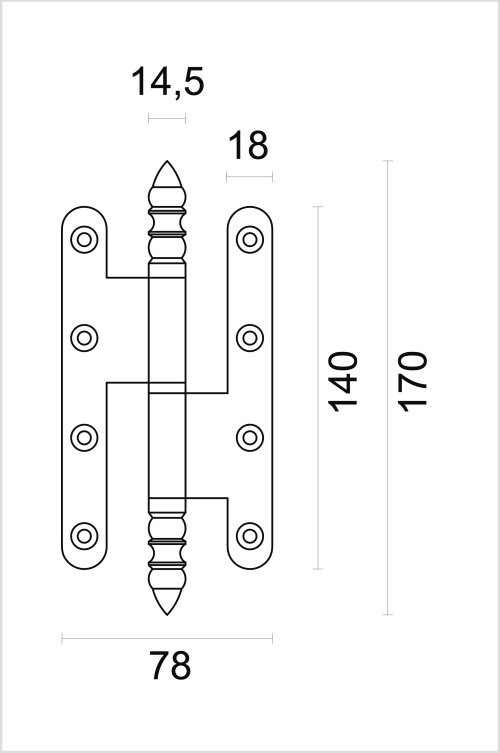

Numéro d'article	1.018.255
Code EAN	5414062 041546
Matière	Inox
Finition	Rouille epoxy laquée
Unité	Par pièce
Spécifications	- Vis disponibles séparément
Contenu de l’emballage	- 1 paumelle avec bague d'usure - Sans vis