FICHE TECHNIQUE

PAUMELLE HDD 80X80X2,5 CROMSAT GAUCHE

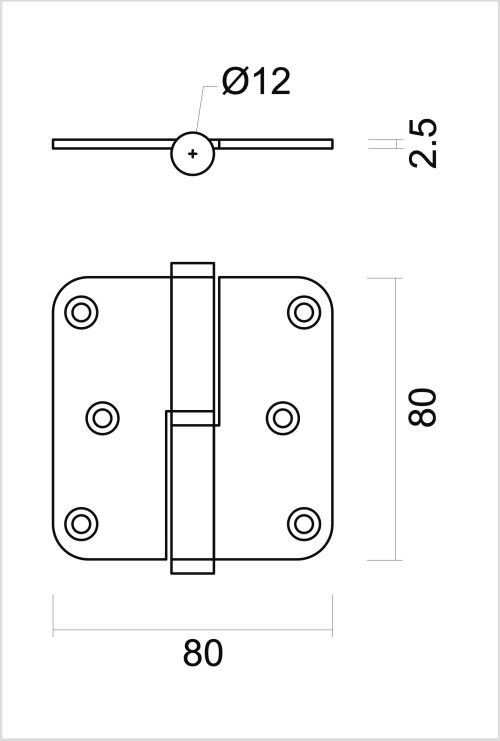

Numéro d'article	1.013.344
Code EAN	5414062 007559
Matière	Inox
Finition	Chromé et brossé
Unité	Par pièce
Spécifications	- Vis disponibles séparément - RF 60 - Supporte 20kg par paumelle
Contenu de l'emballage	- 1 paumelle avec bague d'usure - Sans vis